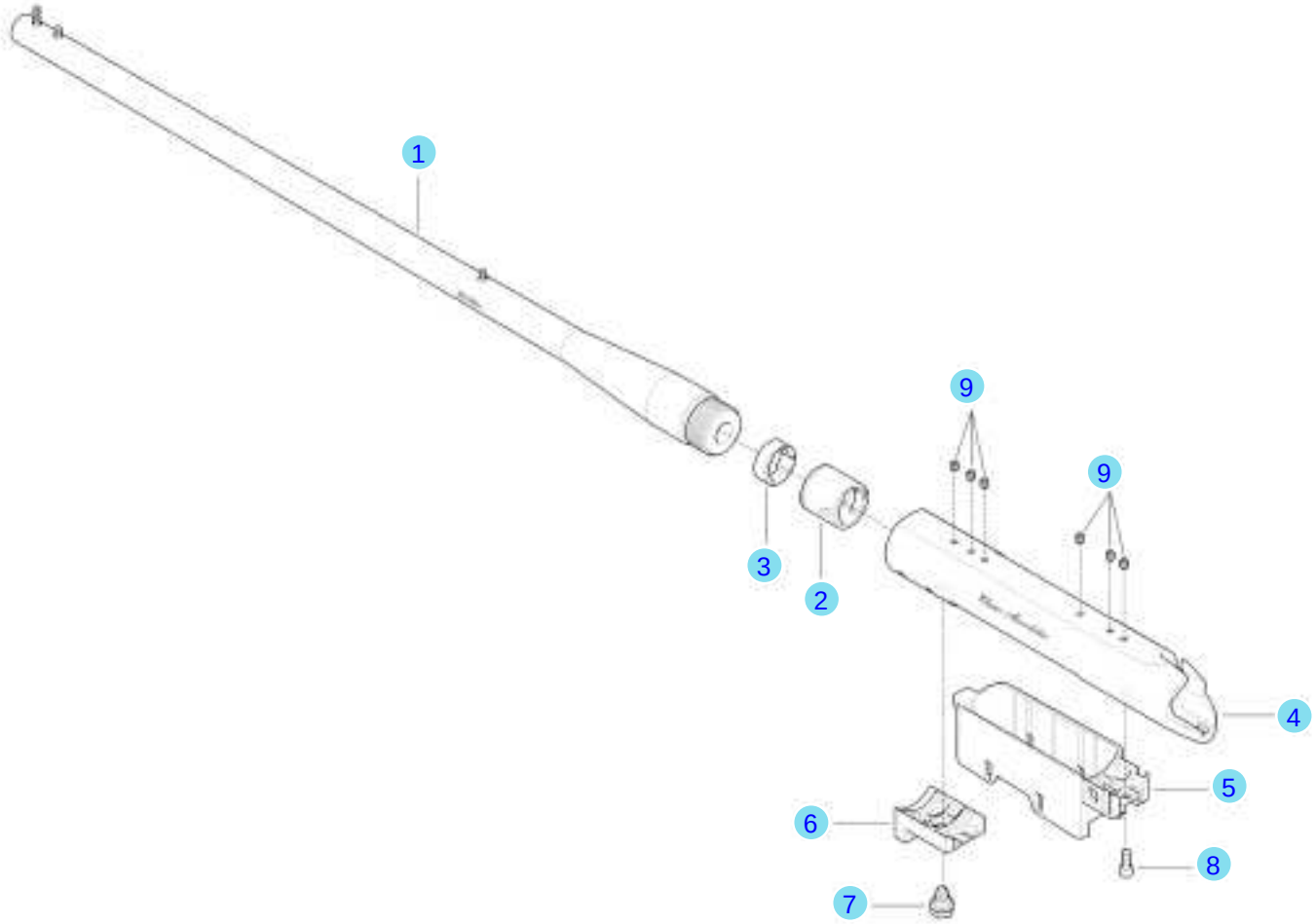
1
9
9
3
2
4
5
6
8
7

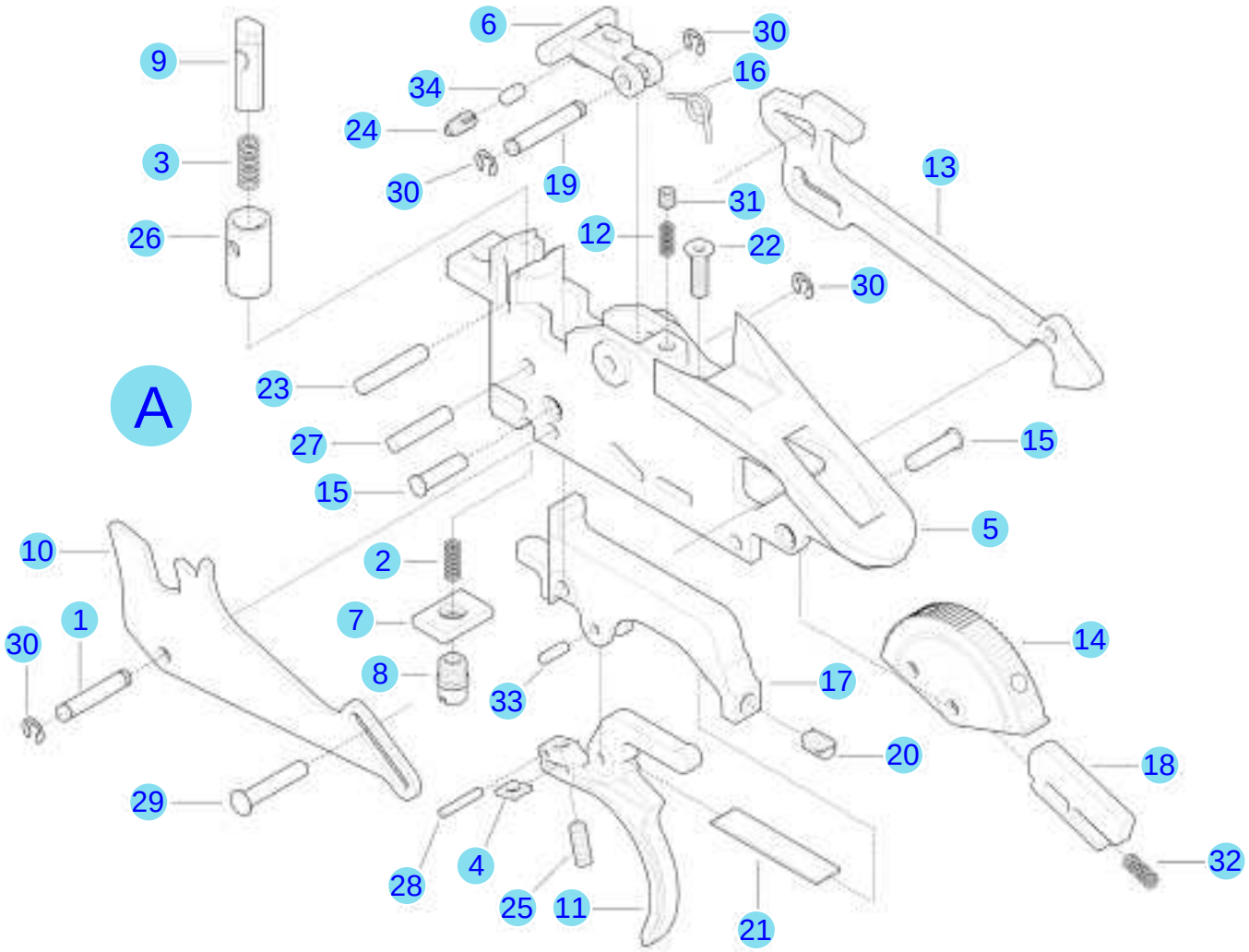
A
6
30
9
34
16
24
3
30
19
13
31
26
12
22
30
23
27
15
15
5
10
2
1
7
14
30
8
33
17
20
18
29
28
4
25
11
21
32

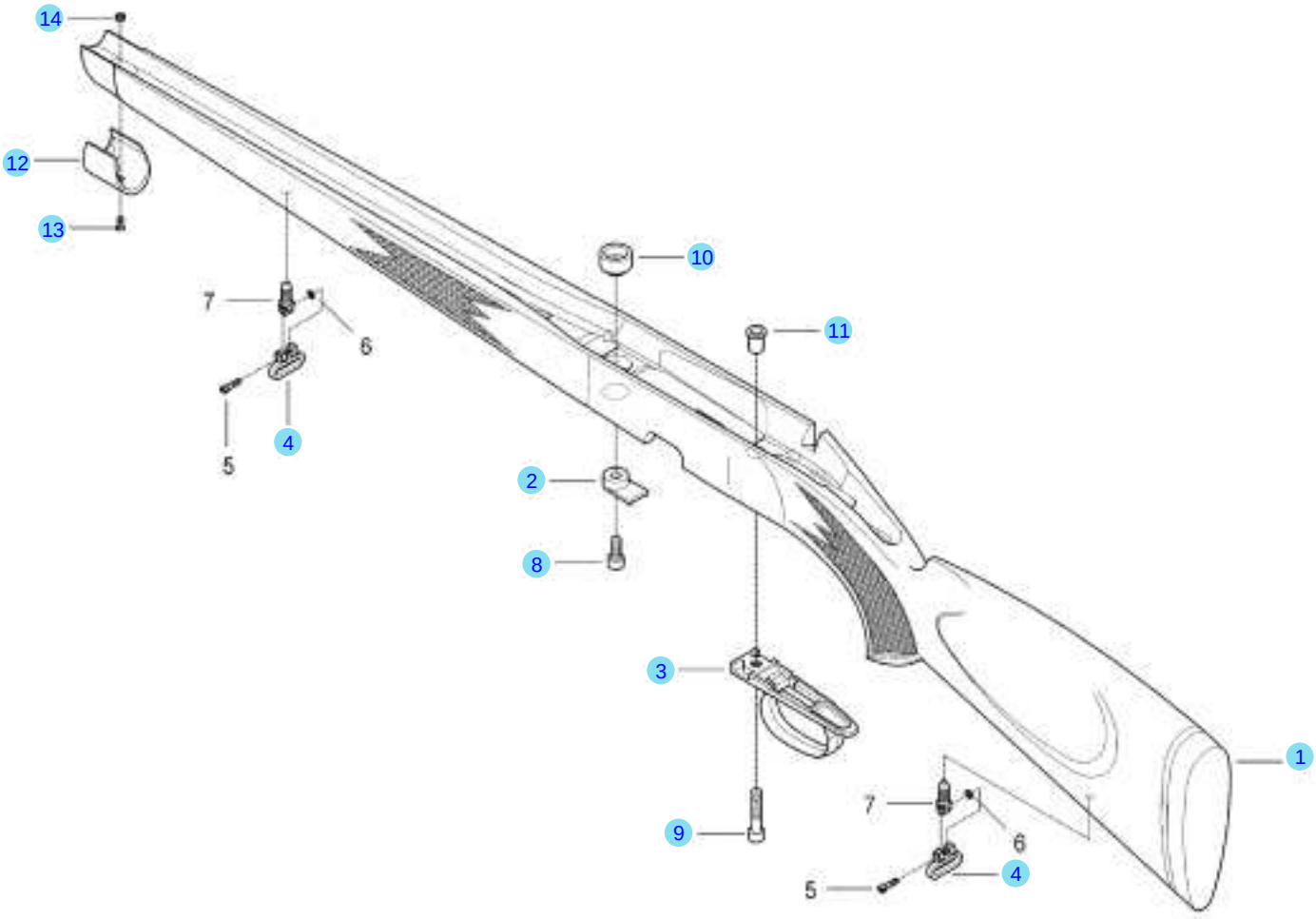
14
12
13
10
11
7
6
5
4
2
8
3
1
9
7
6
5
4

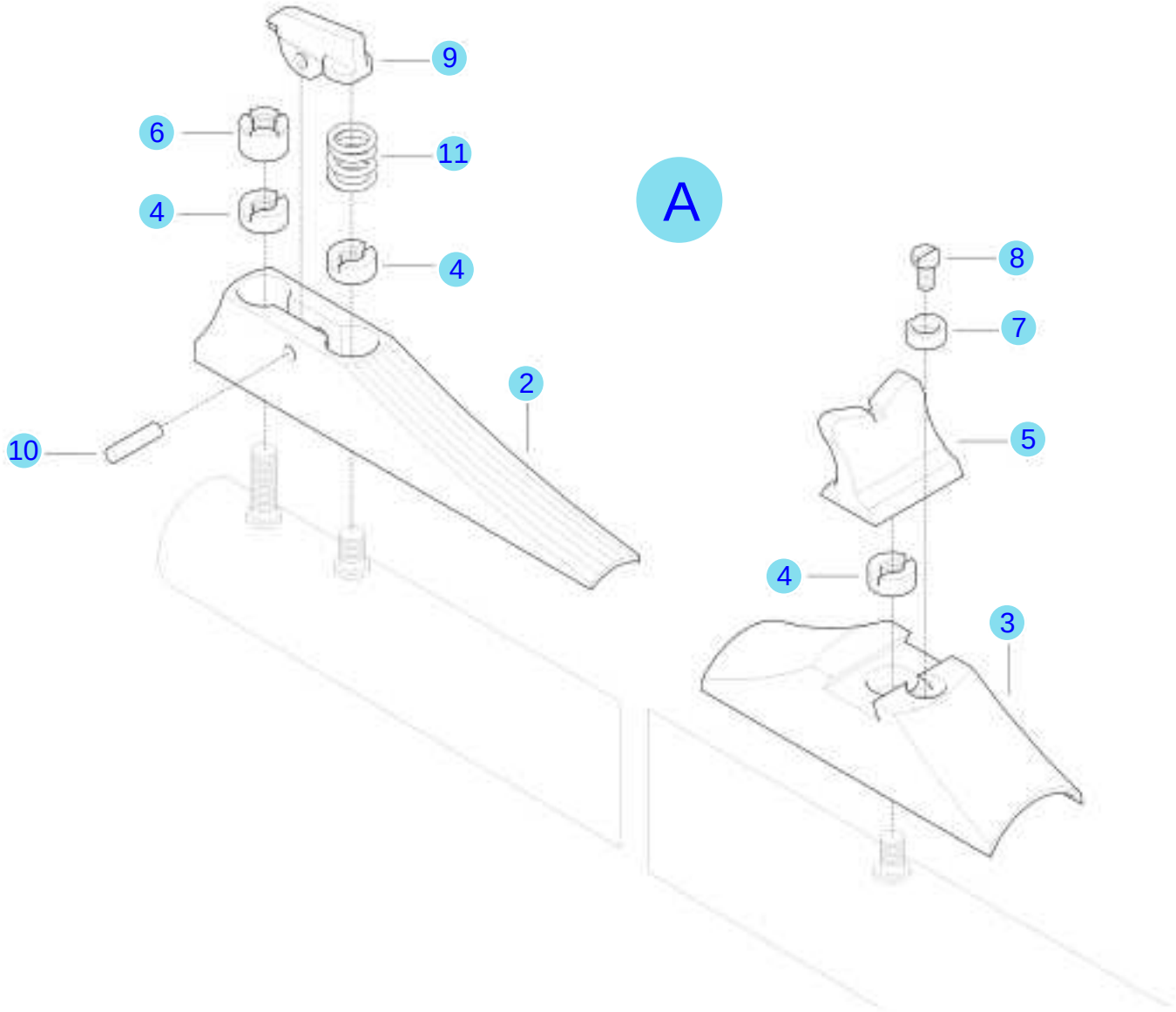
9
6
11
A
4
4
8
7
2
10
5
4
3

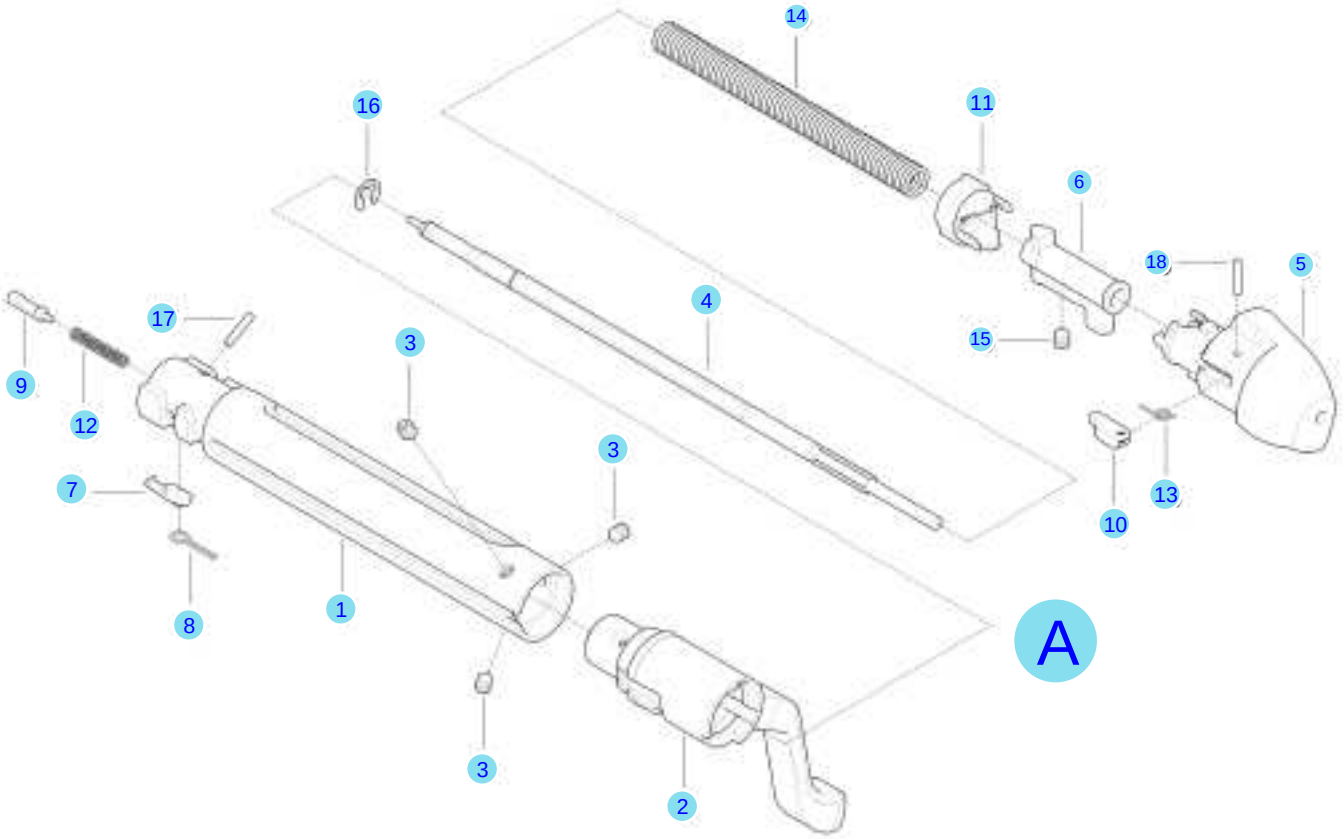
14
16
11
6
18
5
4
17
3
15
9
12
3
7
13
10
8
1
A
3
2